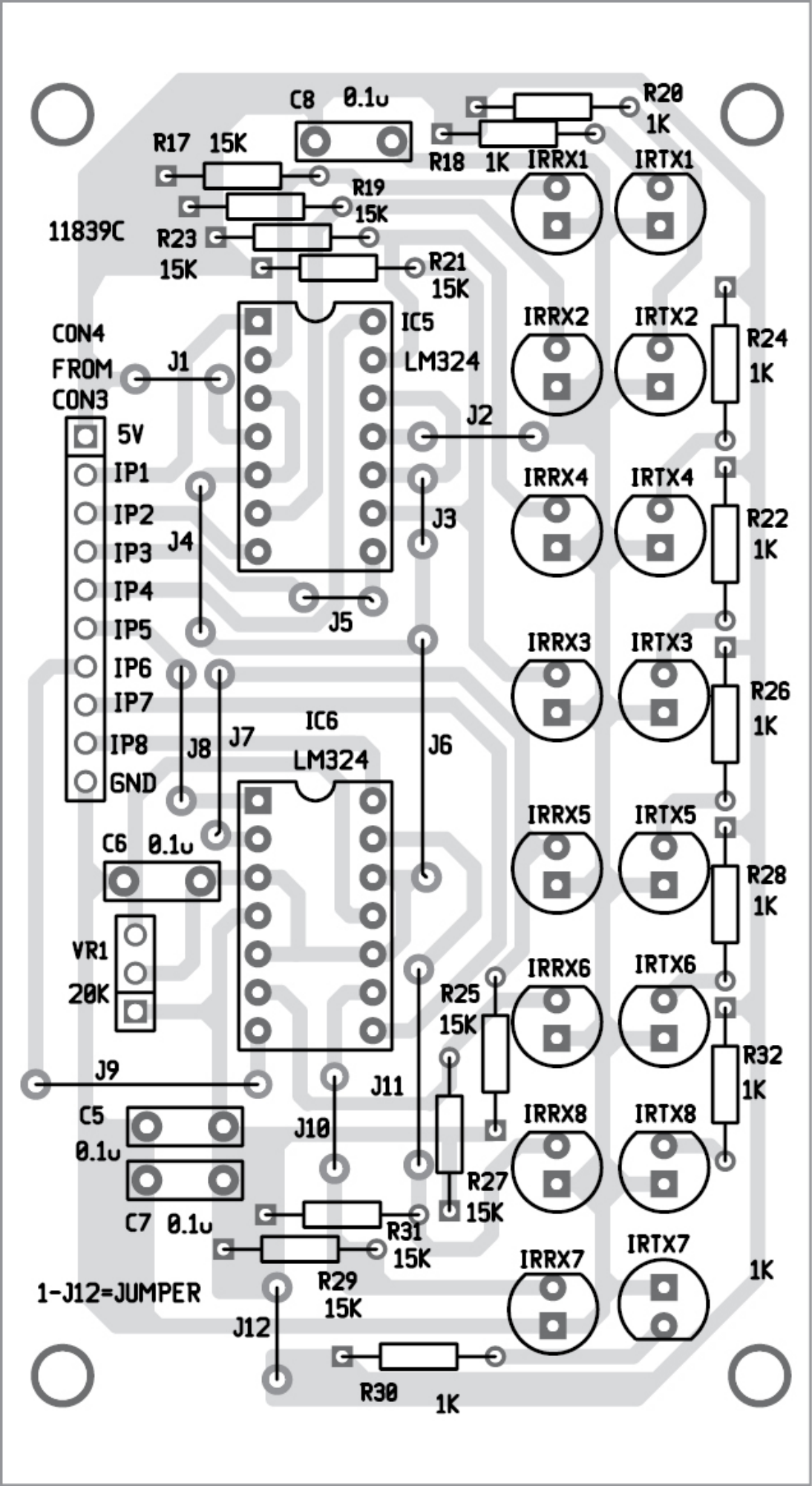
C8 0.1u
R20 1K
R17 15K
R18 1K
IRRX1
IRTX1
R19 15K
11839C
R23 15K
R21 15K
IC5
LM324
IRRX2
IRTX2
R24 1K
CON4 FROM CON3
J1
J2
5V
IP1
IP2
IP3
IP4
IP5
IP6
IP7
IP8
GND
J4
J3
IRRX4
IRTX4
R22 1K
J5
IRRX3
IRTX3
R26 1K
IC6
LM324
J8
J7
J6
C6 0.1u
IRRX5
IRTX5
R28 1K
VR1 20K
IRRX6
IRTX6
R25 15K
R32 1K
J9
J11
C5 0.1u
J10
IRRX8
IRTX8
R27 15K
C7 0.1u
R31 15K
IRRX7
IRTX7
1K
1-J12=JUMPER
R29 15K
J12
R30 1K