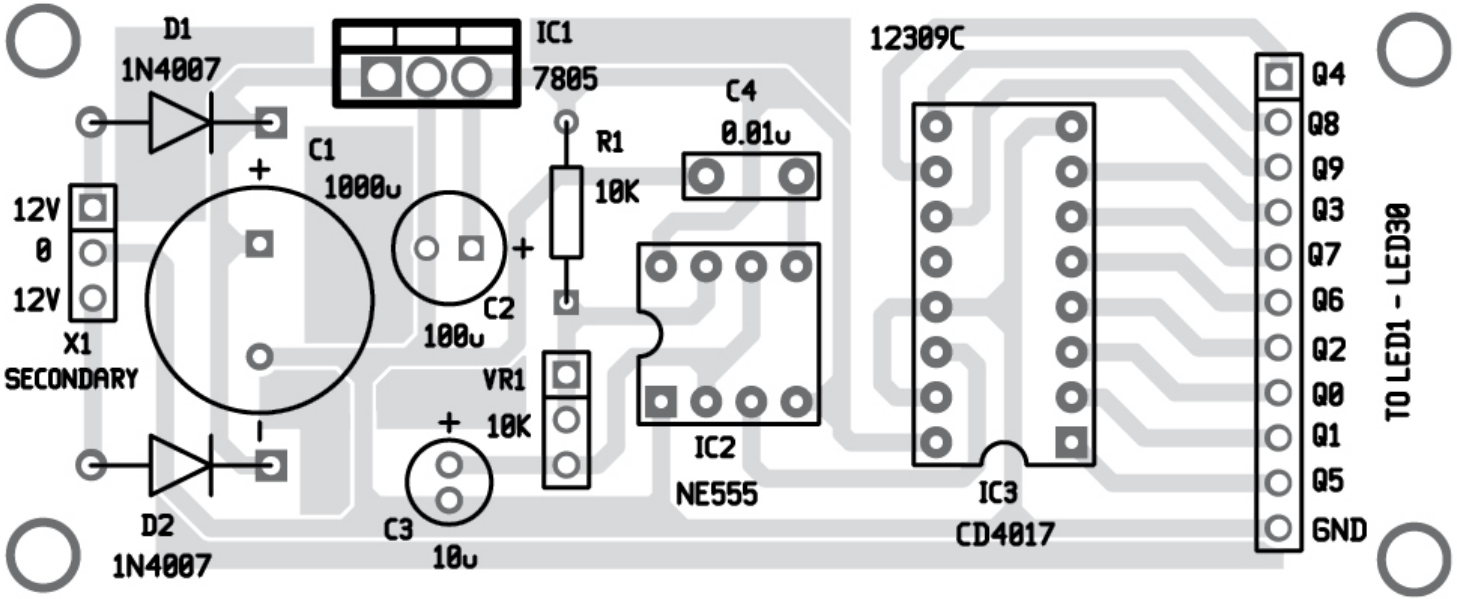
D1
1N4007
IC1
7805
12309C
C4
0.01u
R1
10K
C1
1000u
12V
0
12V
X1
SECONDARY
C2
100u
VR1
10K
IC2
NE555
IC3
CD4017
D2
1N4007
C3
10u
Q4
Q8
Q9
Q3
Q7
Q6
Q2
Q0
Q1
Q5
GND
TO LED1 - LED30