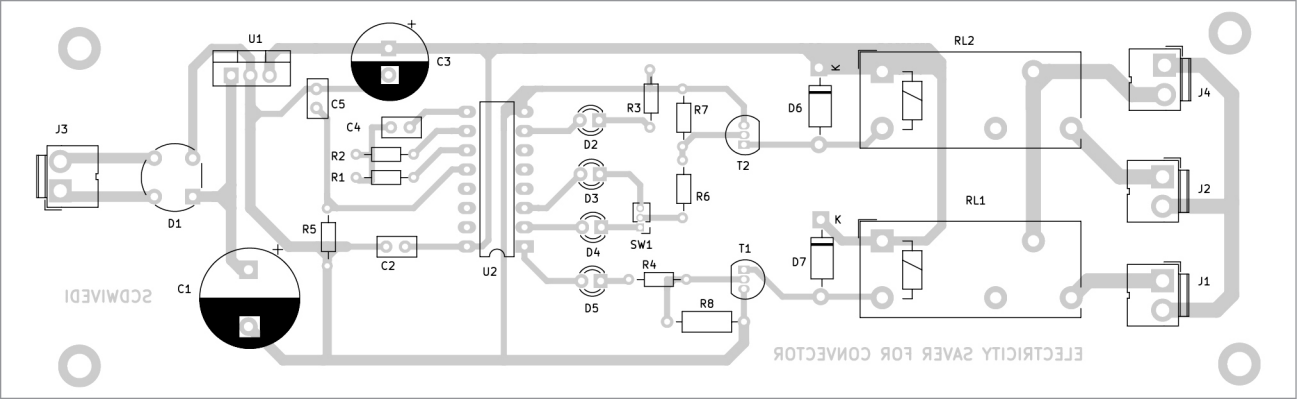
U1
C3
C5
C4
R2
R1
J3
D1
R5
C2
C1
U2
R3
R7
D2
D3
D4
D5
R6
SW1
R4
R8
T2
T1
D6
D7
K
K
RL2
RL1
J4
J2
J1
ELECTRICITY SAVER FOR CONVECTOR
SCDMIVEDI